令和5年度高体連オホーツク支部総合体育大会バスケットボール競技大会
兼　令和5年度全道高等学校総合体育大会バスケットボール競技大会オホーツク支部予選会

《男子組合せ》

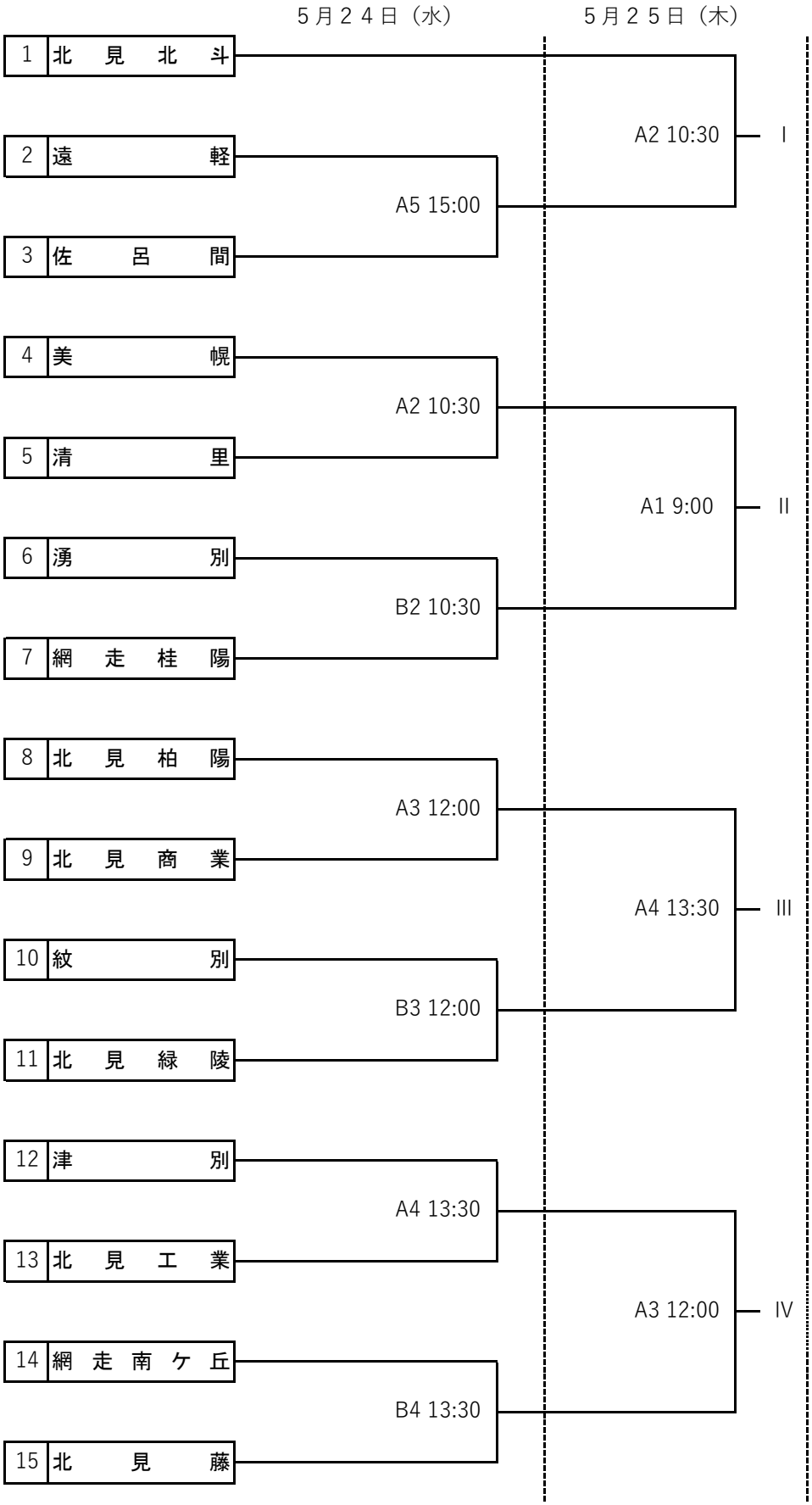

5月26日（金）

Ⅰ（白）－Ⅱ（濃）
右側　左側
A2　10：30

Ⅲ（白）－Ⅳ（濃）
右側　左側
B2　10：30

Ⅰ・Ⅱ勝（濃）－Ⅲ・Ⅳ負（白）
右側　左側
A4　13：30

Ⅰ・Ⅱ負（濃）－Ⅲ・Ⅳ勝（白）
右側　左側
B4　13：30

5月27日（土）

Ⅰ・Ⅱ勝（白）－Ⅲ・Ⅳ勝（濃）
右側　左側
Ａ２　10：30

Ⅰ・Ⅱ負（白）－Ⅲ・Ⅳ負（濃）
右側　左側
Ｂ２　10：30

《会　場》
Ａ・Ｂ コート
訓子府町スポーツセンター