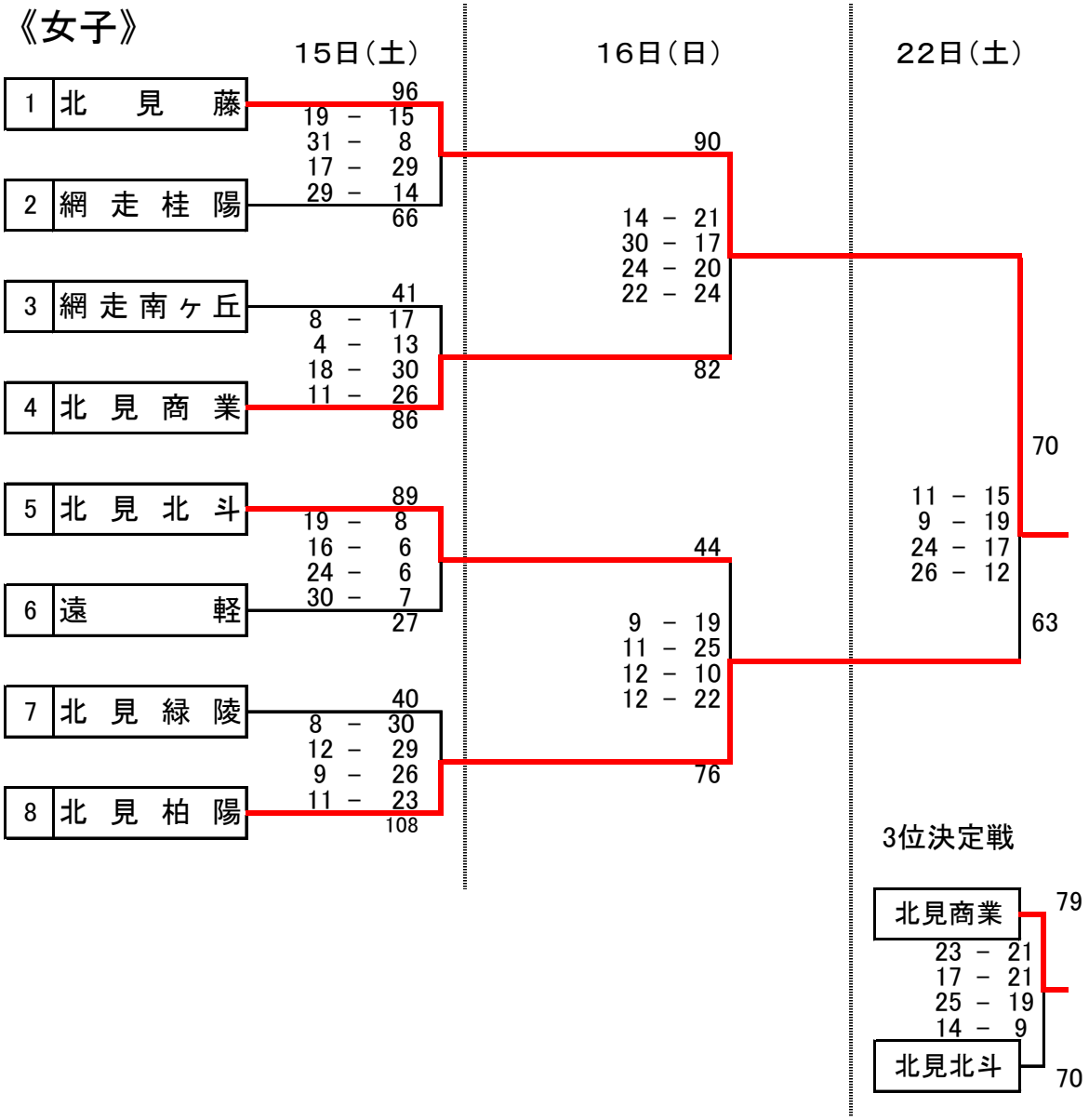第35回北見地区春季高校バスケットボール大会　結果表